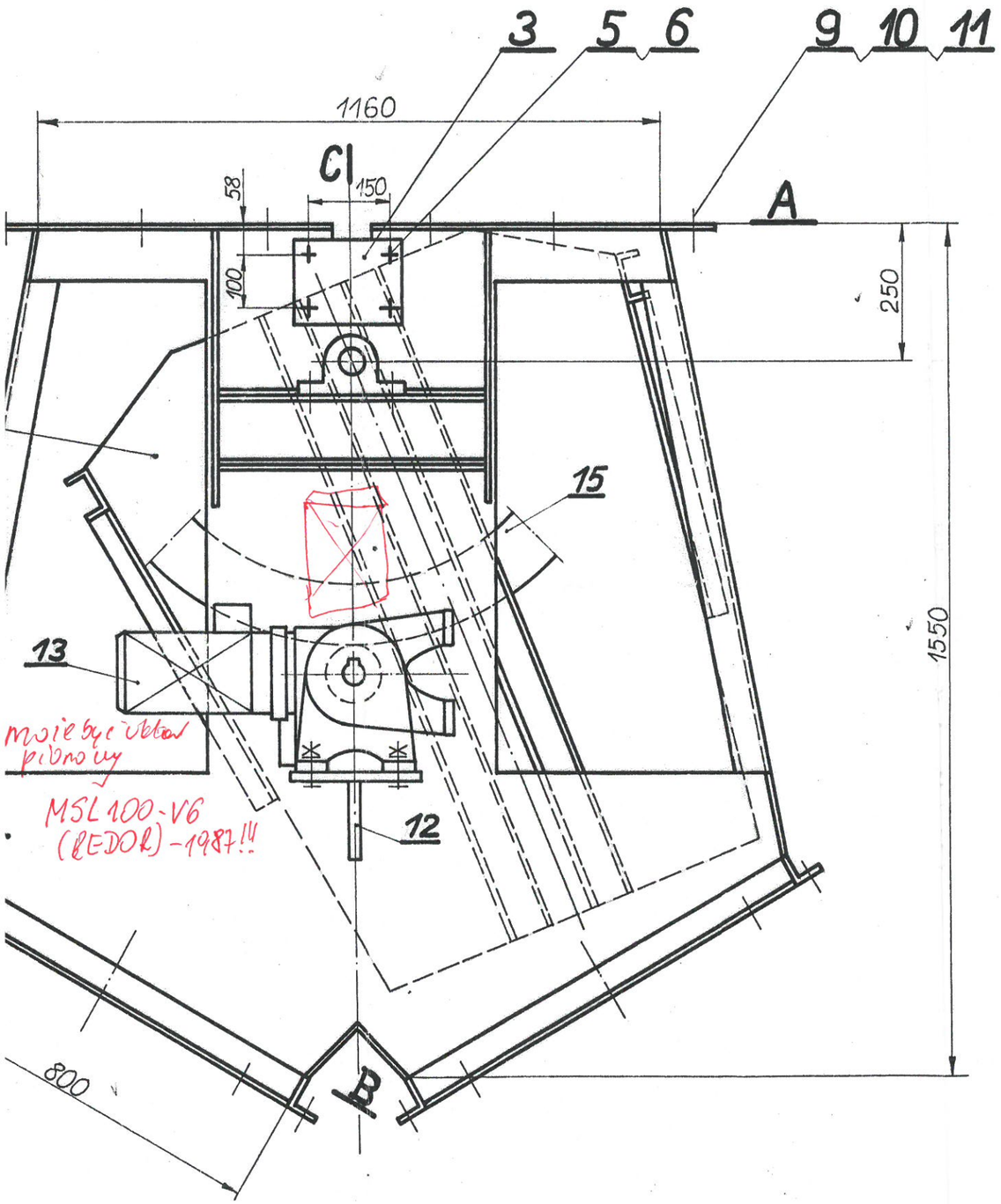
3
5
6
9
10
11
1160
C
150
58
100
A
250
1550
15
13
12
B
800
może być wektor pionowy
MSL 100-V6
(REDOR) - 1987!!

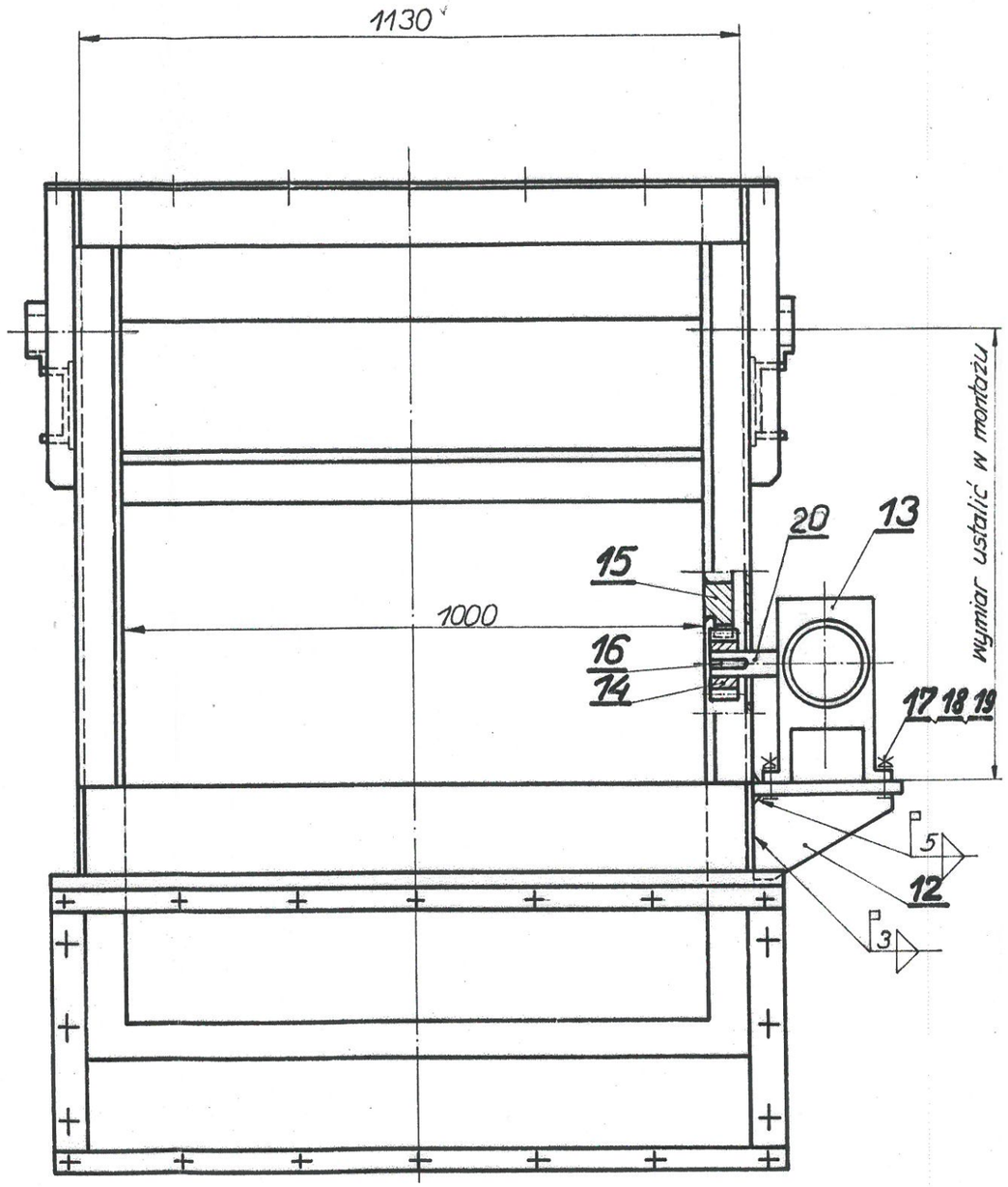
1130
1000
15
16
14
20
13
17
18
19
5
12
3
wymiar ustalić w montażu